BETAFENCE
a PRÆSIDIAD brand

Tourniquets BT5

Côntrole d'accès

Pour un double passage simplifié et élegant.

Détail produit

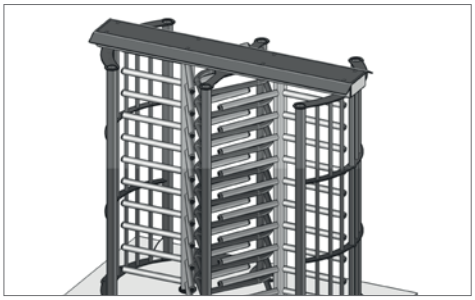

ATOUTS

Installation simple et rapide
Le tourniquet BT5 est composé de parties séparées, facile à monter. La mise en place sur sol est beaucoup plus facile avec l'utilisation du moule en aluminium.

Longue durée de vie
Le tourniquet BT5 est faite d'intempéries durables et matériau résistant au vandalisme.

Fonctionner et détecter
Le fonctionnement et la détection du tourniquet BT5 se fait via des contacts, IP (optionnel) ou RS485.

2 variantes
Le tourniquet BT5 est disponible avec deux rotors de 90° pour une sécurité accrue et une plus grande capacité de passage et avec deux rotors de 120° pour un passage confortable.

Version standard
La version standard est disponible en 2 couleurs: gris (RAL 7016) et gris clair (RAL 9006) (voir images).

Niveau de sécurité

Applications

Fonctionnalités

Châssis et rotor des tourniquets BT5

Le châssis et le rotor sont profilés en aluminium peint.

Mécanisme

- Le rotor tourne quand il est poussé par le visiteur.
- La rotation de la colonne est commandée par un système de centrage automatique qui placera la colonne après un passage, automatiquement dans sa position suivante, évitant ainsi des positions intermédiaires au rotor. En cas de problème technique ou panne de courant, le visiteur ne sera jamais blocqué dans la cage du tourniquet.
- Serrure magnetique et à commande électrique
- Tambour libre en cas de rupture de courant

Unité de commande intelligente

- Configuration et installation réglables aux besoins du client.
- Ecran pour diagnostic et comptage data
- Mode d'opération variable pour chaque passage ou direction: accès libre, accès contrôlé (possibilité de régler la priorité d'entrée ou sortie), fermé
- Compatible avec tous les systèmes de contrôle d'accès
- Commande et diagnostic simple par réseau IP (option) ou RS485

Variantes

- Rotors à 90° ou 120°

Extensions

- Contrôle d'accès intégrés

Capacité de passage maximale

- 30/min en passage libre
- 17/min en passage rapproché

Options sur toute la gamme

- Les systèmes de commandes électroniques peuvent également être programmés pour répondre aux exigences spécifiques de chaque projet et de chaque client.
- Equipements disponibles en option: lecteur de carte, clavier à code, interphone, vidéophone, batterie de secours et système d'enregistrement.

La tension de l'alimentation électrique	240 Vac
Courant	1,2 A
Température fonctionnement	-15°C à +45°C

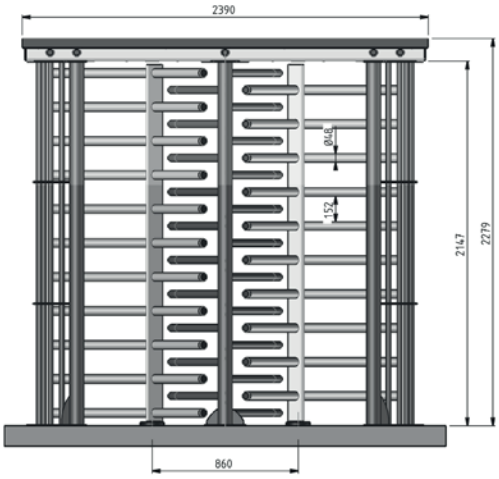

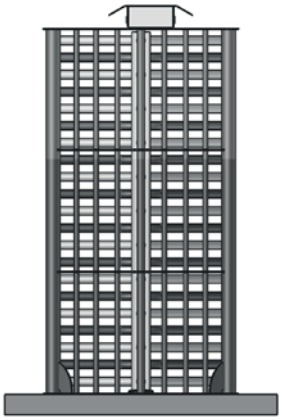

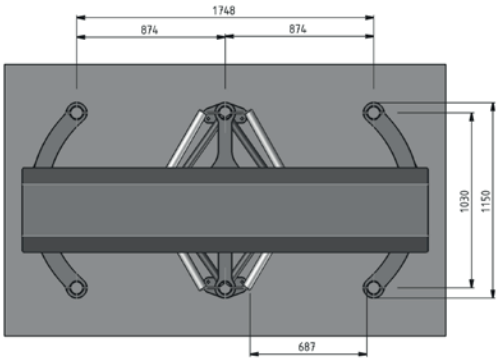

Platine pour le rotor

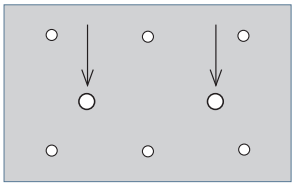

moule en aluminium

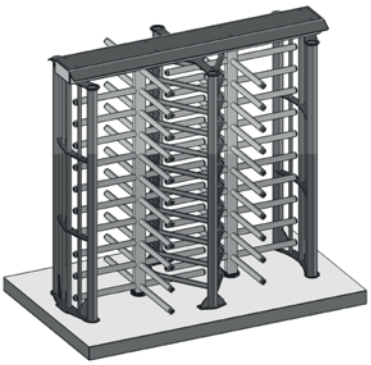

Tourniquet BT5 avec rotors à 90°

Betafence Belgium NV / Blokkestraat 34 b, B-8550 Zwevegem / + 32 (0)56 73 46 46 / info@benelux@betafence.com / www.betafence.be

Fière d'être une marque PRÆSIDIAD, Betafence fait partie d'un réseau mondial, travaillant aux côtés de Guardiar et Hesco en tant que leader de la sécurité et des solutions périmétriques. Pour plus d'informations, veuillez visiter praesidiad.com.

BETAFENCE a PRÆSIDIAD brand